H

1 ..... 1
2 ..... 7
3 ..... 8
4 ..... 11
5 ..... 12
6 ..... 14
7 ..... 15

⚠ 危

⚠ 告

⚠ 意

⚠ 吊

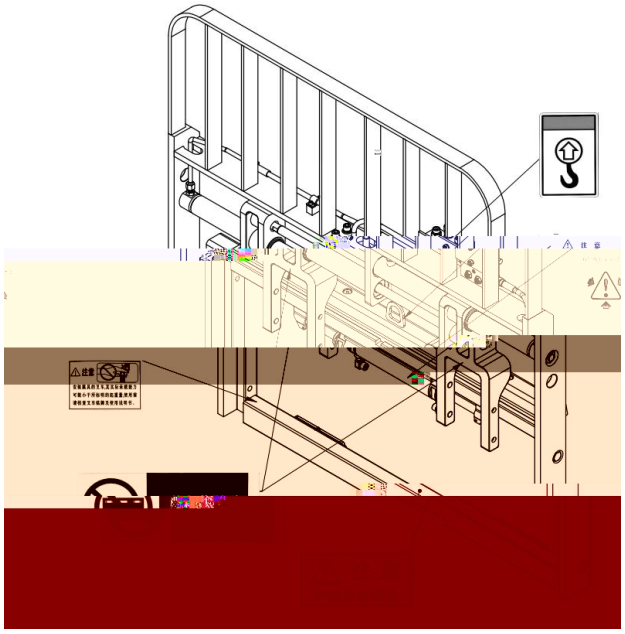

20 40 85

1 000

⚠ 危

80

80

⚠ 告

⚠ 意

ISO4762 ISO4014 ISO4032

| | 8.8 | 10.9 | 12.9 |
|---|---|---|---|
| M10 | 45Nm | 66Nm | 77Nm |
| M12 | 77Nm | 115Nm | 135Nm |
| M16 | 190Nm | 280Nm | 330Nm |
| M20 | 385Nm | 550Nm | 640Nm |

| | | | |
|---|---|---|---|
| | | | |
| | 6.0LPM | 8.0LPM | 11.0LPM |
| | 10.0LPM | 15.0LPM | 18.0LPM |

6mm

**定承 力**

叉 定 是 据其机 构 出 名义承 力， 定 定并未 性 或操作工况，因 ，叉 - 叉 合承 力不是一个固定值，应 合 、操作工况以及在某一 定 度时叉 和 叉 合承 力。

**实 承 力**

叉 代 商或制 商应 叉 - 叉 实 合承 力。

1 ISO2328-2007

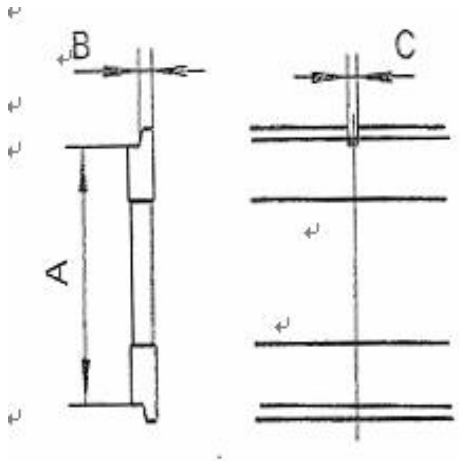


| | A | | B | | C | |
|---|---|---|---|---|---|---|
| | | | | | | |
| | 380 | 381 | 15 | 16 | 15.2 | 16.8 |
| | 474.5 | 476 | 20.5 | 21.5 | 18.2 | 19.8 |
| IV | 595.5 | 597 | 24.5 | 25.5 | 18.2 | 19.8 |

1

3.1

4 1

140N.m

2

3

M16 4

4 5

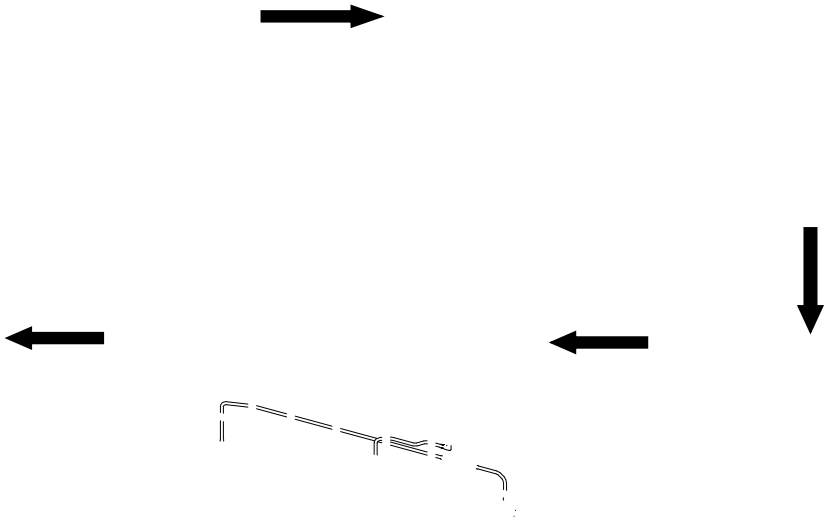

3.2

M18x1.5

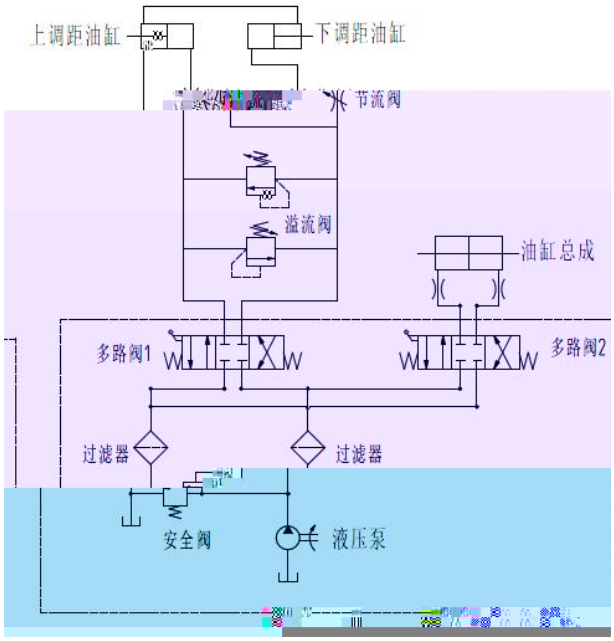
上调距油缸
下调距油缸
节流阀
溢流阀
油缸总成
多路阀1
多路阀2
过滤器
过滤器
安全阀
液压泵

| | | |
|---|---|---|
| | | |
| | | |
| | | |
| | | |
| | | |
| | | |

6.1.1

6.1.2

6.1.3

6.2.1

6.2.2

6.2.3

6.2.4

6.3.1

6.3.2

1

(1) 12

1000

(3)

2